PRIORIT
Fire | Resistant | Components

Brandschutzgehäuse PRIOELEC ESL BIG-Line

Feuerwiderstandsfähigkeit 90 Minuten

Geeignet für den Funktionserhalt bis zu 90 Minuten

priorit.de

Brandschutz-Großgehäuse

PRIOELEC ESL BIG-Line

Geeignet für den Funktionserhalt bis zu 90 Minuten*

Montiert oder zerlegt lieferbar

Integriertes Belüftungssystem

- Kabelabkühlkanal und optional erhältliche Rückwand

- Integrierte Lüftereinheit mit Rauchmelder

- Integrierte Befestigungsschienen

- Unterfahrbar, mit abnehmbarer Frontblende

Feuerwiderstandsfähiges Großgehäuse zur Unterbringung von bauordnungsrechtlich vorgeschriebenen elektrischen Sicherheitsanlagen. Das Gehäuse kann wahlweise in Einzelteilen auf Palette oder fertig montiert geliefert werden.
Das Großgehäuse ist rauchdicht (Brand von innen) und bietet eine Feuerwiderstandsfähigkeit von 90 Minuten.

Der Nachweis des Funktionserhaltes ist nach MLAR 5.2.2 c) zu führen und zu dokumentieren.
Es muß sichergestellt sein, dass die Funktion der elektrotechnischen Einbauten im Brandfall für die notwendige Dauer des Funktionserhaltes gewährleistet ist, sofern nicht ein bauaufsichtlicher Verwendbarkeitsnachweis für den Funktionserhalt vorliegt.

Fire Resistance 90 Min.
Feuerbeständig
zur Herstellung einer Feuerwiderstandsfähigkeit von 90 Minuten

Smoke Protection min leakage
Rauchschutz
Bauteile verfügen eine elastische Rauchschutzdichtung

Material + Decor A2 Class
Nichtbrennbar
Bauteile sind inklusive Oberfläche geprüft und klassifiziert nach EN 13501-1

Chem
Unempfindliche Oberfläche
gegen alle im Haushalt üblichen Reinigungsmitteln

Ü Components
Übereinstimmungszeichen
Baustoffe/Bauteile und/oder Bauarten mit allgemeinem bauaufsichtlichen Verwendbarkeitsnachweis.
Die Herstellung der Produkte wird bauaufsichtlich überwacht.

DIN
Deutsches Institut für Normung
Geprüft entsprechend deutscher Industrienorm

EN
Europäische Norm
geprüft entsprechend harmonisierter Europäischer Norm

Stand: 04.2024 | Technische Änderungen vorbehalten!

Funktion

- Feuerwiderstandsfähigkeit 90 Minuten, feuerbeständig
- Geeignet für den Funktionserhalt bis zu 90 Minuten*

Aufbau

- Leergehäuse mit hoher mechanischer Beständigkeit
- Integriertes Belüftungssystem, bestehend aus Lüfter und Rauchmelder, anschlußfertig (230 V AC) eingebaut, kaltrauchdicht
- Türbänder aus Edelstahl
- Tür in den Korpus einschlagend, Öffnungswinkel ca. 180°
- 2-Punkt-Türverriegelung über Schwenkhebel mit Doppelbartzylinder (austauschbar gegen Hausschließanlage)
- Umlaufende Brandschutzdichtung, im Brandfall selbsttätig aufschäumend
- Kabeleinführung oben + unten, zur Bündeleinführung
- Kabelabkühlkanal
- Befestigungsschiene zur Montage der Geräteträger oder Montageplatte
- Kippsicherung des Gehäuses durch Befestigungslaschen oben
- Integrierter Sockel unterfahrbar, mit abnehmbarer Frontblende
- Montierte oder zerlegte Ausführung lieferbar (der Aufstellort muss u.a. für das Gehäusegewicht geeignet sein)
- Ausführung ohne Brandschutzklappen erhältlich
- Ausführung mit Brandschutzklappen erhältlich

Materialgüte

- Nichtbrennbare Platte mit Oberflächenbeschichtung, klassifiziert A2 – s1, d0: nichtbrennbar
- Standardoberfläche CPL
- Standardfarbe lichtgrau, ähnlich RAL 7035

Lieferumfang

- Brandschutzgehäuse PRIOELEC ESL BIG-Line zerlegt oder fertig montiert auf Palette
- Kabelabkühlkanal
- Befestigungsmaterial

Optionen und Zubehör

- Rückwand zur freien Aufstellung
- Montage vor Ort durch PRIORIT
- Viele PRIORIT Oberflächen möglich

Brandschutzklappe BSK-FK90-100

- In geschlossenem Zustand rauchdicht, thermische Auslösung über Schmelzlot bei 72°C
- Selbstschließend durch thermische Auslösung
- Brandschutztechnisch geprüft nach DIN EN 1366-2
- Gewicht: 13,0 kg

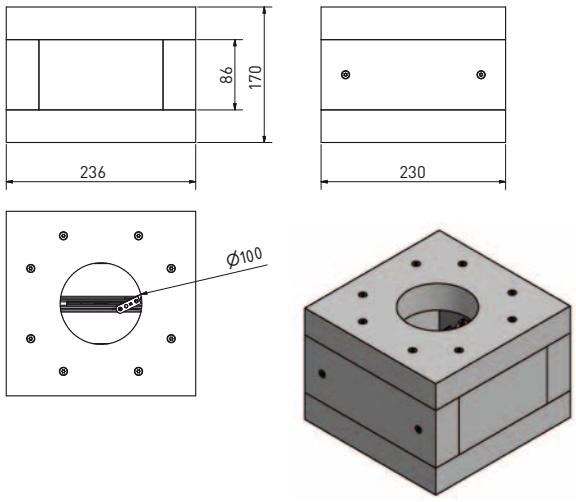

* In Abhängigkeit der Einbauten und dessen Anordnung.

Stand: 04.2024 | Technische Änderungen vorbehalten!

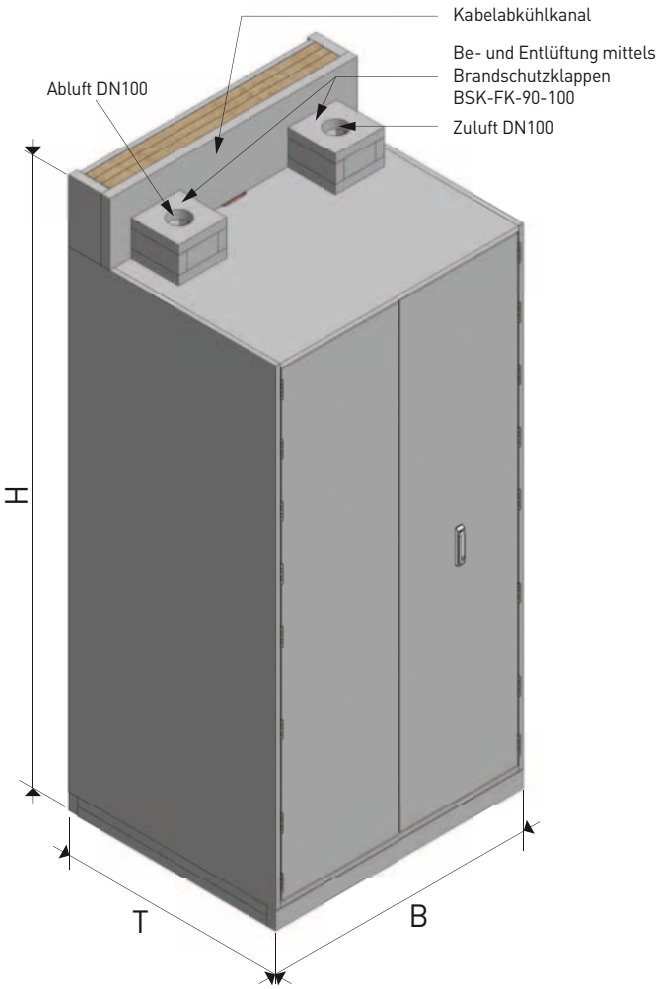

Brandschutz-Großgehäuse PRIOELEC ESL BIG-Line mit feuerbeständigem Zu-/Abluftsystem je NW 100 mm zum Anschluss an bauseitiges feuerwiderstandsfähiges Brandschutzkanalsystem (Lüftungsanlage)

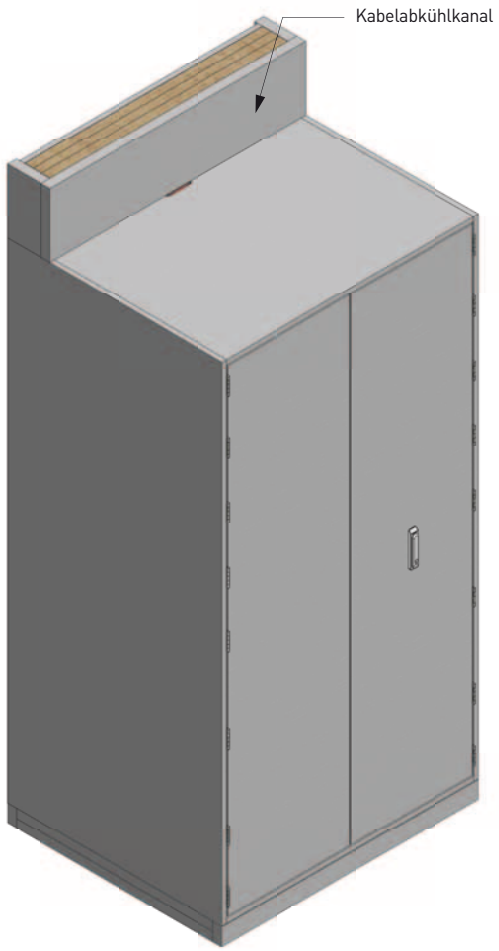

Brandschutz-Großgehäuse PRIOELEC ESL BIG-Line

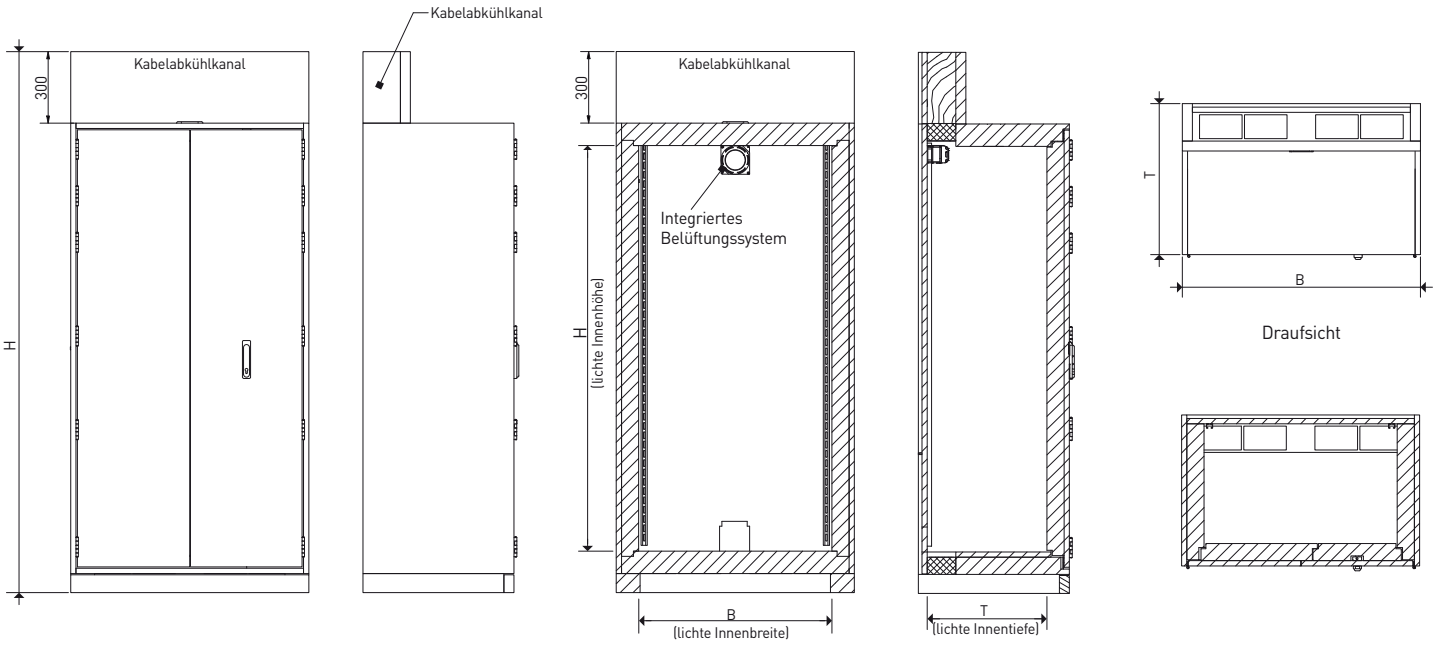

Stand: 04.2024 | Technische Änderungen vorbehalten!

Art.	Code[1]	H x B x T mm	H x B x T mm	kg	P_{Vmax} = W	Beschreibung
Standardgrößen 2-flügelig						
ESL92.170.081.050	-x	2272 x 998 x 631	1700 x 810 x 500	550	250	
ESL92.170.081.065	-x	2272 x 998 x 781	1700 x 810 x 650	633	250	
ESL92.170.081.087	-x	2272 x 998 x 1009	1700 x 810 x 878	762	250	
ESL92.170.101.080	-x	2272 x 1198 x 931	1700 x 1010 x 800	808	250	
ESL92.200.081.050	-x	2572 x 998 x 631	2000 x 810 x 500	612	260	zerlegt ab Werk, Selbstmontage*
ESL92.200.081.065	-x	2572 x 998 x 781	2000 x 810 x 650	704	260	zerlegt ab Werk, Selbstmontage*
ESL92.200.101.080	-x	2572 x 1198 x 931	2000 x 1010 x 800	893	260	zerlegt ab Werk, Selbstmontage*
ESL92.211.101.087	-x	2683 x 1204 x 1009	2111 x 1016 x 878	980	280	zerlegt ab Werk, Selbstmontage

* Fertig montiert ab Werk auf Anfrage, da gegebenenfalls Spezialtransport erforderlich

Weitere Größen auf Anfrage
Ausschreibungstext finden Sie unter www.priorit.de

[1]**Code x:**
- ohne = zerlegt ab Werk, Selbstmontage
- -1 = zerlegt ab Werk, Selbstmontage, mit Brandschutzklappen BSK-FK90-100
- -M = fertig montiert ab Werk
- -M1 = fertig montiert ab Werk, mit Brandschutzklappen BSK-FK90-100

Bestellbeispiel:
ESL92.170.101.080-M1 → Brandschutz-Großgehäuse ESL92; fertig montiert ab Werk, mit Brandschutzklappen BSK-FK90-100

P_{Vmax} Empfohlene ca. Werte für die Montage und Aufstellung an einer feuerwiderstandsfähigen Wand. Ein „Derating" der elektrischen Betriebsmittel ist zu berücksichtigen. Die Einhaltung der Grenzübertemperaturen gemäß der gültigen DIN EN 61439-1 ist zu beachten.

Verlustleistung im Normalbetrieb bei ΔT = 13 K (Innen 35°C, Außen 22°C), mit integriertem Belüftungssystem

Art.	Zubehör	H x B x T mm	kg
ESL.RW-90-170-081	zweiteilige Rückwand zur freien Aufstellung	2317 x 998 x 42	191
ESL.RW-90-170-101	zweiteilige Rückwand zur freien Aufstellung	2317 x 1198 x 42	230
ESL.RW-90-200-081	zweiteilige Rückwand zur freien Aufstellung	2617 x 998 x 42	216
ESL.RW-90-200-101	zweiteilige Rückwand zur freien Aufstellung	2617 x 1198 x 42	260
ESL.RW-90-211-101	zweiteilige Rückwand zur freien Aufstellung	2728 x 1204 x 42	271
EBR91:MONT	Montage des ESL BIG-Line vor Ort durch PRIORIT		
VENT-24V	Zusätzliches Belüftungsset, bestehend aus Lüfter 24V DC + Aluflexrohr (nur in Verbindung mit BSK-FK90-100); ohne Netzteil		
VENT-24V-NETZ	Netzteil für zusätzliches Belüftungsset 24V 60 W; mit Hutschiene		

Stand: 04.2024 | Technische Änderungen vorbehalten!

Anforderung: Funktionserhalt

Lösungsmöglichkeit am Beispiel eines PRIOELEC ESL BIG-Line mit integrierter Belüftung, bei Anforderung Funktionserhalt 30 Minuten

Möglichkeit der Nachweisführung:

1 Geprüftes, zugelassenes Brandschutz-Leergehäuse

Temperaturverlauf im Brandtest, Leergehäuse

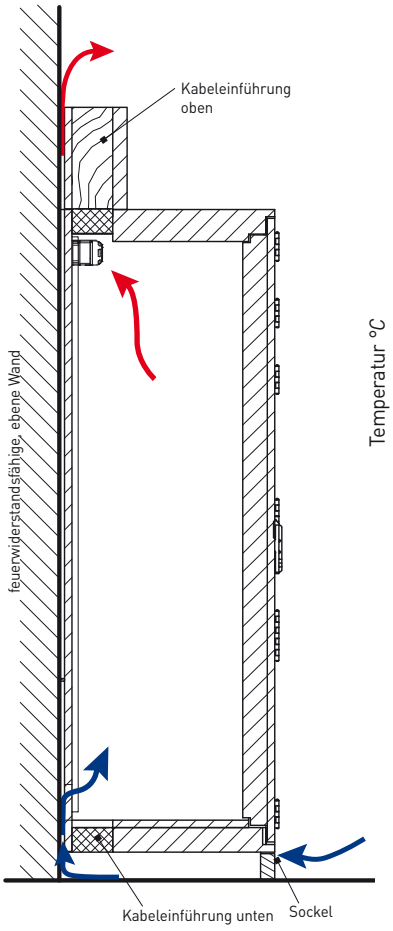

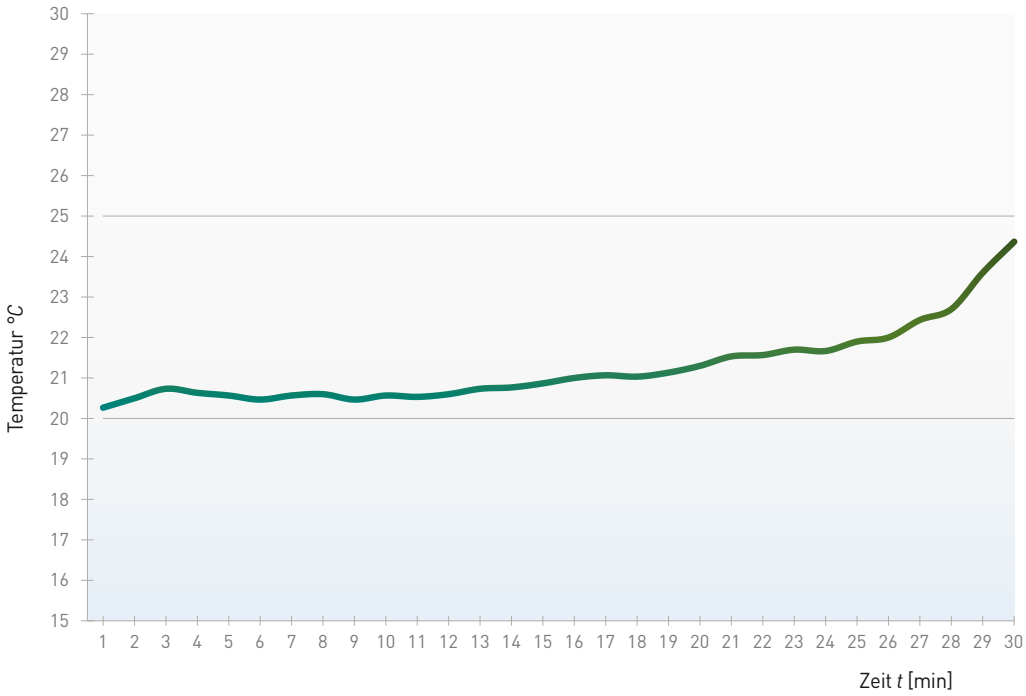

Luftmessstellen in definierter Höhe des Brandschutzgehäuse, **Temperaturerhöhung max. 5 K** über einen Zeitraum von 30 Minuten

2 Dokumentation

Der Nachweis des Funktionserhalts ist zu führen und zu dokumentieren (MLAR 5.2.2c).
Eine Möglichkeit der Dokumentation des Funktionserhalts von elektrischen Anlagen – ohne den Einsatz einer Beflammung – ist die Brandsimulation an einem Prüfstand.

Mithilfe eines speziell entwickelten Prüfstands bietet PRIORIT die Möglichkeit, den Funktionserhalt von elektrischen Einbauten zu dokumentieren (MLAR 5.2.2 c).

Stand: 04.2024 | Technische Änderungen vorbehalten!

Dokumentation

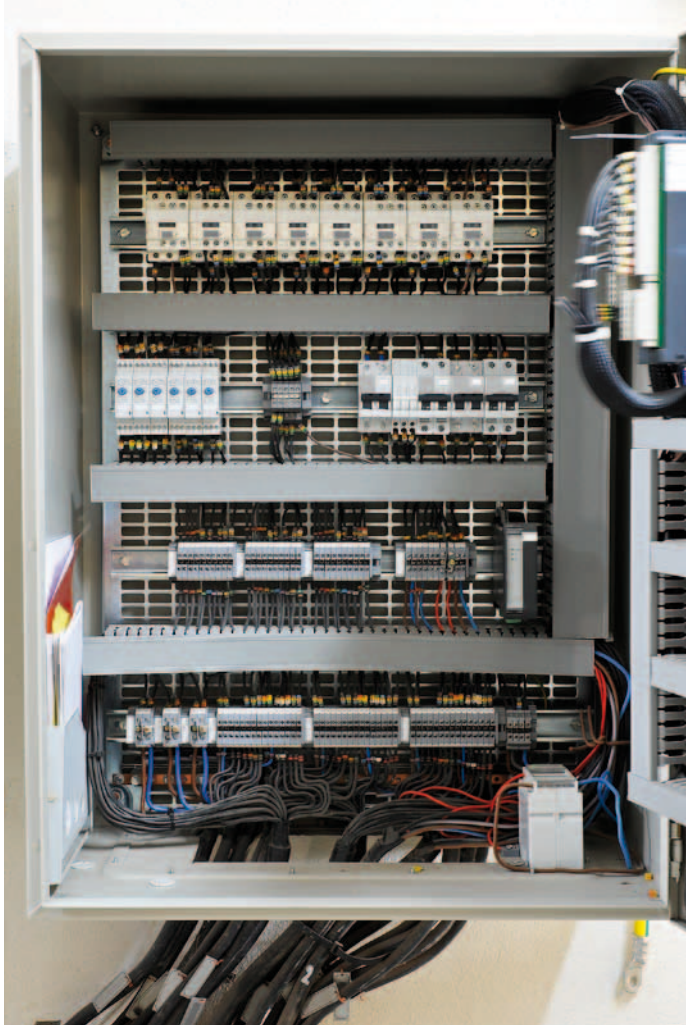

Geprüft wird dabei eine elektrische Anlage in voller Funktion, unter den gleichen Umgebungsbedingungen, die in einem Brandschutz-Leergehäuse innerhalb eines Brandtests gemessen wurden. Dabei werden die Temperatur- und Luftfeuchtigkeitsmesswerte über die Dauer von 30 Min. (ETK) simuliert.

Die Nachbildung der Brandtestwerte über die Zeit (Temperatur- und Luftfeuchtigkeits-Zeitkurve) erfolgt in zwei identischen Kammern – der „Referenzkammer" und der „Prüfkammer".

Das Ergebnis ist eine Dokumentation als Nachweis über die Funktionalität der elektrischen Sicherheitsanlage im Brandschutz-Leergehäuse, mit Nachweis der Bestückung, bestehend aus:

a. Verwendbarkeitsnachweis Brandschutzgehäuse der PRIORIT AG,
b. Aufbau und Bestückung der elektrotechnischen Einbauten durch den Hersteller,
c. Vorlage Errichterbescheinigung.

Die Prüfsimulation ermöglicht es, die Funktionsfähigkeit von elektrischen Bauteilen im Brandfalle durch eine zerstörungsfreie Prüfung zu dokumentieren.

Alternativ zu einer Brandsimulation an unserem Prüfstand, bieten wir Ihnen eine Planungshilfe zur Dokumentation des Funktionserhalts in Verbindung mit PRIORIT Leergehäusen an.

Stand: 04.2024 | Technische Änderungen vorbehalten!

PRIORIT
Fire | Resistant | Components

Produktion und Sicherheit

Die ISO 9001 Zertifizierung gibt Sicherheit. Alle Prozesse der Entwicklung und Herstellung von PRIORIT Brandschutzprodukten entsprechen international anerkannten Regeln. Darauf können Sie sich verlassen! Das ist sicher!

PRIORIT AG
Technologiepark Hanau
Margarete-von-Wrangell-Straße 23
D-63457 Hanau-Wolfgang

Telefon: +49 6181 3640-0
Telefax: +49 6181 3640-210

info@priorit.de
www.priorit.de

Wir behalten uns technische Änderungen und Irrtümer vor. Beachten Sie die für das Bauprojekt geltende nationale Gesetzgebung / Zulassungsverfahren. Die genannten Prüfnachweise, Zulassungen können sich durch Zulassungs- oder Normänderungen, durch Ablauf der Gültigkeit, durch Rückziehung / Ersatz und unsere Weiterentwicklung zu den Angaben in diesem Katalog ändern und sind deshalb unverbindlich. Vervielfältigung und Wiedergabe des Katalogs, oder Teile davon bedürfen unserer Zustimmung.

© PRIORIT AG 04.2024
Bildnachweise: Titelbild: pvproductions - Freepik.com; Seite 7: baranozdemir/istockphoto.com